NSB1000 NSB Type

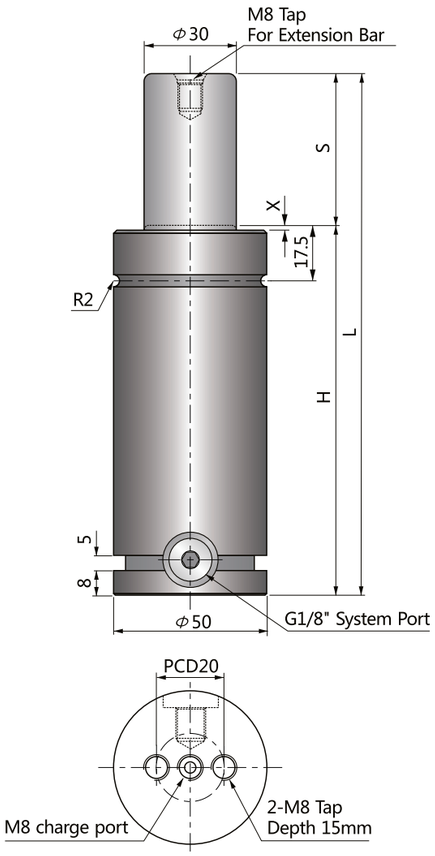

파워 콤팩트 실린더
Power Compact Cylinders
Grooved Type

NSB타입은 NS타입과 동일하나, BH 분할형 마운트 장착과 배관이 용이하도록 실린더 하단에 그루브와 배관용 포트가 장착되어 있으며 NS타입 대비 20mm가 높습니다.
실린더 직경 38mm(500kgf)부터 120mm(7500kgf)까지 공급됩니다.
NSB700부터 배관연결이 가능합니다.

NSB type has the same characteristics as NS type but has groove and side port for BH split type mount and hose connection.
20mm higher than NS type.
The size starts from cylinder dia. 38mm(1000kgf) to 120mm(7500kgf).
Hose connection is available from NSB700.

코드 CODE	스트로크 S	H	L	X	FORCE(kgf) 초기하중 Fi	FORCE(kgf) 최대하중 Ff
NSB1000-10	10	80	90	1	1000	1600
NSB1000-15	15	85	100	1		
NSB1000-25	25	95	120	1		
NSB1000-40	40	110	150	1		
NSB1000-50	50	120	170	1		
NSB1000-65	65	135	200	1		
NSB1000-70	70	140	210	1		
NSB1000-80	80	150	230	1		
NSB1000-90	90	160	250	1		
NSB1000-100	100	170	270	1		
NSB1000-125	125	210	335	3		
NSB1000-160	160	255	415	3		
NSB1000-200	200	295	495	3		

주의 : 배관연결형 사용가능
Available Hose-connection

주문방법
Ordering

NSB1000-□□□-□□-QT□□

- 주문수량 Ordering Quantity
- 장착용베이스/Mounting Base
- 스트로크/Stroke
- 초기하중/Initial Force

예)NSB1000-050-BS-QT04

스트로크 구간별 스프링하중
Spring Force - Stroke Diagram

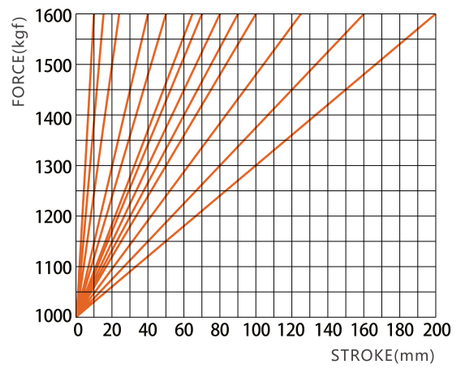

NSB1000 마운팅베이스(Mounting Bases)

BH-1000

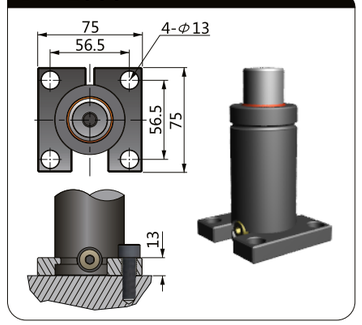

BS-1000

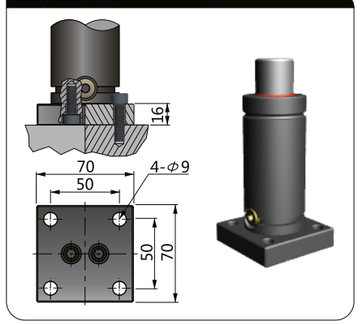

BL-1000

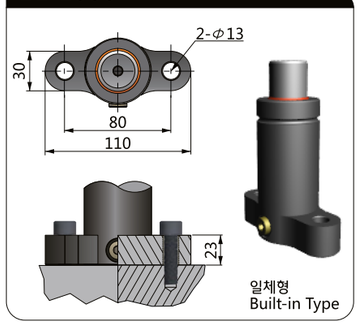

CBH-1000

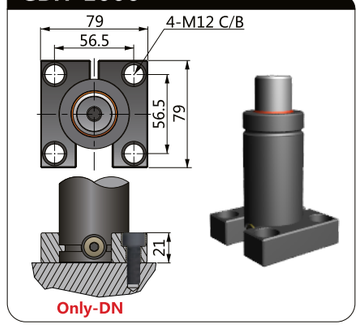

CBS-1000

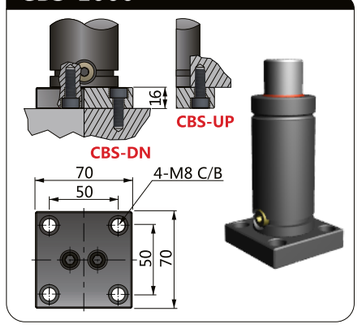

CBL-1000

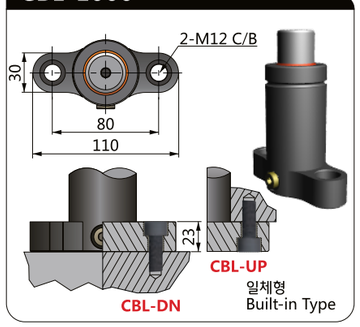

BM-1000

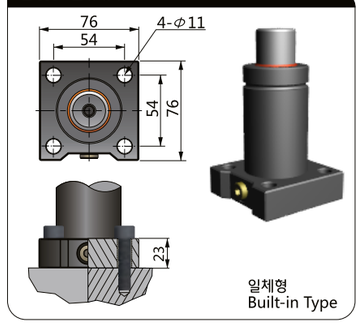

CBM-1000

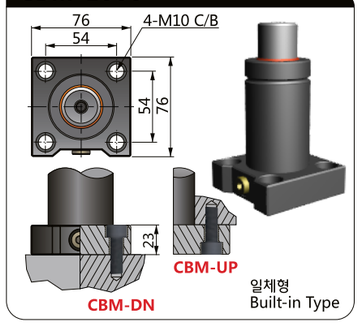

BC-1000

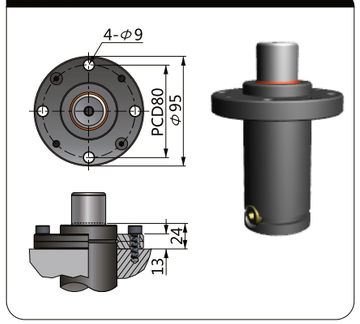

NF-1000

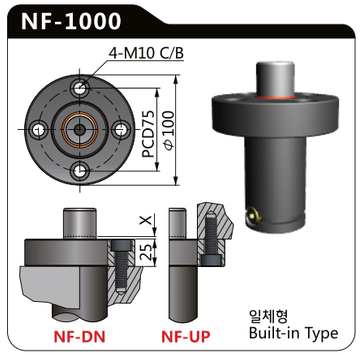

BF-BB-1000

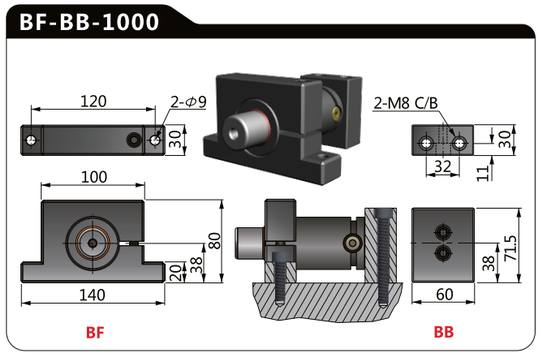

⚠주의 주문시 카운터보어 방향 DN/UP을 명기하여 주시기 바랍니다. 예)**NSB1000-050-CBS-DN-QT04**
Please notify the direction of Counter - Bore when ordering 「CBS/CBL/CBM/NF」