*easy**motion***

hydraulischer Linearantrieb • hydraulic linear actuation

Bansbach easylift

DE / 11 / 2006

Funktion und Anwendung

function and application

Funktion *easy**motion***

Als Ergänzung zur linearen Verstellung mittels Bansbach Gasdruckfedern, lassen sich nun mit diesem hydraulischen Linearantrieb auch **mehrere Verstellzylinder** völlig synchron bewegen. Dies geschieht Dank der gleichzeitigen Ansteuerung einzelner Zylinder. Beinahe jede Anwendung, **auch mit großem Gewicht**, lässt sich also auf individuelle Bedürfnisse anpassen - auch wenn sie auf mehreren Beinen steht. Und dabei mit der gewohnt hohen Qualität, die Sie auch im Bansbach Gasfederprogramm finden. Viele Teile finden sich in *easy**motion*** wieder. Daher kann eine erstklassige Qualität garantiert werden.

function of *easy**motion***

An alternative to the linear adjustment with Bansbach gas springs is our linear hydraulic actuation system which controls multiple adjustment cylinders synchronously. This is achieved by simultaneously controlling each cylinder separately. If light or heavy, the *easy**motion*** can be fitted on any application and can be customised to fit your individual needs - even if on multiple legs. Numerous Bansbach gas spring components are used in the production of the *easy**motion***, which guarantees our well known high quality.

Bestandteile *easy**motion***

*easy**motion*** besteht aus einer Hydraulikpumpe, Verstellzylindern und der entsprechenden Verbindung der einzelnen Elemente durch Druckschläuche. Angetrieben wird *easy**motion*** wahlweise mit einem **Elektromotor** oder einer **Handkurbel**.

*easy**motion*** components

The *easy**motion*** system consists of a hydraulic pump, adjustment cylinders and the tubes for connecting each component. The system can be operated using an electric motor or manual crank.

Anwendungsbeispiele I Application examples

Bei der Arbeit:
- Büroarbeitsplatz
- Werkbank
- Montagetisch
- Rednerpult
- Verkaufstheke

At work:
- office workplace
- workbench
- assembling table
- lectern
- sales counters

Im Gesundheitsbereich:
- Krankenbett
- Massageliege
- Labormöbel
- Badewanne

Medical & rehabilitation equipment:
- hospital bed
- massage table
- laboratory furniture
- bathtub

In der Wohnung:
- Wohn- und Esstisch
- Wickeltisch
- Bett
- Küche
- Bar

In the flat:
- dining table
- changing table
- bed
- kitchen
- bar

Ihre Anwendung?

Selbstverständlich können wir hier nur eine Auswahl möglicher Anwendungen darstellen. Viele weitere Einsatzbereiche sind denkbar. Sprechen Sie mit uns. Gerne erarbeiten wir für Ihre Anwendung Ihr individuelles *easy**motion*** System.

Your application?

Naturally, we can only show you a selection of possible applications. Many others are possible. Contact us and we will select the best *easy**motion*** solution for your individual application.

E-Zylinder
E-Cylinder

E-Zylinder (Einbauzylinder)
Zusätzliche Führung notwendig, geringes Einbaumaß

Durch das Zurückgreifen auf Teile aus der Bansbach Gasfederproduktion kann eine Vielzahl von unterschiedlichen Zylindern angeboten werden. Der Einbauzylinder braucht eine zusätzliche Führungseinheit. Der E-Zylinder ist nicht dafür ausgelegt, hohen seitlichen Kräften stand zu halten.

E-Cylinder (not guided)
Additional guide required, small diameter

By accessing components from the Bansbach gas spring production, a large variety of cylinders can be offered. The E-Cylinder requires an additional guide. The E-Cylinder alone is not designed to absorb side forces.

Produkteigenschaften:
- Hub von 150 mm bis 400 mm
- benötigte Rückstellkraft pro E-Zylinder: 50N
- Verschiedene Anschlussvarianten auf Seite 10 und 11
- spezielle Ausführungen auf Anfrage erhältlich

product features:
- stroke length from 150 mm to 400 mm
- force per E-Cylinder required to compress: 50N
- Several connecting parts on page 10 and 11
- special E-Cylinder designs on request

Bauart:
- **Bauart 1:** hohe Geschwindigkeit (6-8 mm pro Pumpenumdrehung), normale Hublast bis 100 kg pro Zylinder
- **Bauart 2:** hohe Hublast bis 150 kg pro Zylinder, normale Geschwindigkeit (4-5,3 mm pro Pumpenumdrehung)

Die Pumpenvariante muss entsprechend der Bauart des Zylinders gewählt werden. (Siehe S. 12/13)

Models:
- **Model 1:** high speed (6-8 mm per pump rotation) normal load up to 100 kg per cylinder
- **Model 2:** normal speed (4 - 5,3 mm per pump rotation) high load up to 150 kg per cylinder.

The pump variation must be selected depending on the cylinder model (see page 12/13).

Hub stroke	Länge Zylinderrohr cylinder tube length (EL2)	Bauart model	Durchmesser Kolbenstange/Zylinder diameter piston rod/cylinder Øx/Øy	max. Hublast pro Zylinder max weight per cylinder	Geschwindigkeit* speed*	Artikelnummer inkl. *Anschlussteile* order number incl *connecting parts*
150 mm	Hub *stroke* + 39 mm	**1**	10/15 mm	100 kg	schnell *fast*	**ZE113150-EBEX**
		2	10/19 mm	150 kg	normal *normal*	**ZE316150-EBEX**
200 mm	Hub *stroke* + 39 mm	**1**	10/15 mm	100 kg	schnell *fast*	**ZE113200-EBEX**
		2	10/19 mm	150 kg	normal *normal*	**ZE316200-EBEX**
300 mm	Hub *stroke* + 39 mm	**1**	10/15 mm	100 kg	schnell *fast*	**ZE113300-EBEX**
		2	10/19 mm	150 kg	normal *normal*	**ZE316300-EBEX**
400 mm	Hub *stroke* + 39 mm	**1**	10/15 mm	100 kg	schnell *fast*	**ZE113400-EBEX**
		2	10/19 mm	150 kg	normal *normal*	**ZE316400-EBEX**

* auch abhängig von der Wahl des Antriebs I * dependent also on selected actuation

Anschlussteile connecting parts Seite/page 10/11

Berechnung der Einbaulänge
Die Einbaulänge wird immer mit eingefahrener Kolbenstange berechnet.
Die gesamte Einbaulänge des E-Zylinders berechnet sich wie folgt:
EL1 = EL2 + ELK + ELZ
EL2: Länge des Zylinderrohrs (siehe Tabelle)
ELK: Länge des Anschlussteils inkl. Kolbenstangenüberstand (Kolbenstange eingefahren)
ELZ: Länge des Anschlussteils auf der Zylinderrohrseite
(Einbaulängen der Anschlussteile ELK und ELZ siehe Seite 10/11)

Inserted length Calculation
The length is always calculated with retracted piston rod.
The complete length of the E-Cylinder is calculated as follows:
EL1 = EL2 + ELK + ELZ
EL2: length of retracted cylinder (see table above)
ELK: length of connecting part including piston rod (piston rod retrected)
ELZ: length of cylinder side connecting part
(length of connecting parts see page 10/11)

A-Zylinder
A-Cylinder

A-Zylinder (Anbauzylinder)
Keine zusätzliche Führung notwendig

Es kann eine Vielzahl von A-Zylinder Varianten angeboten werden. Die gewohnt hohe Qualität aus der Gasfederproduktion wird dabei garantiert. Der A-Zylinder eignet sich zum direkten Anbau an die zu verstellende Einheit. Es ist keine zusätzliche Führung der A-Zylinder notwendig.

A-Cylinder (guided cylinder)
Additional guide not required

A wide variety of A-Cylinder variations are available out of the gas spring production, guaranteeing our usual high quality. The A-Cylinder can be mounted directly on moveable part of the application. Further guiding of the A-Cylinder is not needed.

Produkteigenschaften:
- Hub von 150 mm bis 400 mm
- benötigte Rückstellkraft pro E-Zylinder: 50N
- Verschiedene Anschlussvarianten auf Seite 10 und 11
- spezielle Ausführungen auf Anfrage erhältlich

product features:
- stroke length from 150 mm to 400 mm
- force per E-Cylinder required to compress: 50N
- Several connecting parts on page 10 and 11
- other types of A-Cylinders on request

Bauart:
- **Bauart 1:** hohe Geschwindigkeit (6-8 mm pro Pumpenumdrehung), normale Hublast bis 100 kg pro Zylinder
- **Bauart 2:** hohe Hublast bis 150 kg pro Zylinder, normale Geschwindigkeit (4-5,3 mm pro Pumpenumdrehung)

Die Pumpenvariante muss entsprechend der Bauart des Zylinders gewählt werden. (Siehe S. 12/13)

Models:
- **Model 1:** high speed (6-8 mm per pump rotation) normal load up to 100 kg per cylinder
- **Model 2:** normal speed (4 - 5,3 mm per pump rotation) high load up to 150 kg per cylinder.

The pump variation must be selected depending on the cylinder model (see page 12/13).

Hub stroke	Länge Zylinderrohr cylinder tube length (EL2)	Durchmesser Kolbenstange/Zylinder diameter piston rod/cylinder Øx/Øy	Bauart model	max. Hublast pro Zylinder max weight per cylinder	Geschwindigkeit* speed*	Artikelnummer inkl. *Anschlussteile* order number incl *connecting parts*
150 mm	Hub *stroke* + 165 mm	22/28 mm	**1**	100 kg	schnell *fast*	**ZA213150-ABAW**
			2	150 kg	normal *normal*	**ZA216150-ABAW**
200 mm	Hub *stroke* + 165 mm	22/28 mm	**1**	100 kg	schnell *fast*	**ZA213200-ABAW**
			2	150 kg	normal *normal*	**ZA216200-ABAW**
300 mm	Hub *stroke* + 165 mm	22/28 mm	**1**	100 kg	schnell *fast*	**ZA213300-ABAW**
			2	150 kg	normal *normal*	**ZA216300-ABAW**
400 mm	Hub *stroke* + 165 mm	22/28 mm	**1**	100 kg	schnell *fast*	**ZA213400-ABAW**
			2	150 kg	normal *normal*	**ZA216400-ABAW**

* auch abhängig von der Wahl des Antriebs I * dependent also on selected actuation

Anschlussteile
connecting parts
Seite/page 10/11

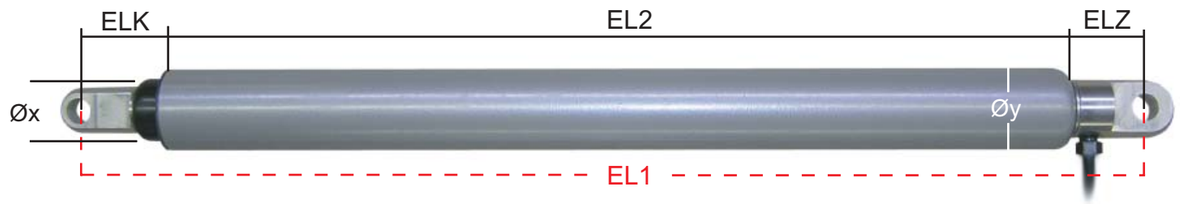

Berechnung der Einbaulänge
Die Einbaulänge wird immer mit eingefahrener Kolbenstange berechnet.
Die gesamte Einbaulänge des A-Zylinders berechnet sich wie folgt:
EL1 = EL2 + ELK + ELZ
EL2: Länge des Zylinderrohrs (siehe Tabelle)
ELK: Länge des Anschlussteils inkl. Kolbenstangenüberstand (Kolbenstange eingefahren)
ELZ: Länge des Anschlussteils auf der Zylinderrohrseite
(Einbaulängen der Anschlussteile ELK und ELZ siehe Seite 10/11)

Inserted length Calculation
The length is always calculated with retracted piston rod.
The complete length of the A-Cylinder is calculated as follows:
EL1 = EL2 + ELK + ELZ
EL2: length of retracted cylinder (see table above)
ELK: length of connecting part including piston rod (piston rod retrected)
ELZ: length of cylinder side connecting part
(length of connecting parts see page 10/11)

Z-Zylinder
Z-Cylinder

NEU
NEW

Z-Zylinder
Keine externe Rückstellkraft notwendig

Bei dieser Variante des Verstellzylinders wird nicht nur auf Teile sondern vor allem auf die Technologie der Gasfedern zurückgegriffen. Der Z-Zylinder stellt eine Kombination aus hydraulischem Verstellzylinder und einer Gaszugfeder dar. Dadurch ist beim Einfahren des Systems keine externe Rückstellkraft mehr notwendig. Der Z-Zylinder lässt sich lageunabhängig einbauen.

Z-Cylinder
No external compression force (load) required

Not only gas spring components are used for this cylinder adjustment variation but additionally our gas spring technology. The Z-Cylinder is a combination of hydraulic adjustment cylinder and gas traction spring. The Z-Cylinder variation allows the system to be compressed without the need of external compression force (load). It can be installed in any position.

Produkteigenschaften:
- Hub von 150 mm bis 400 mm
- es wird keine externe Rückstellkraft benötigt
- Standardzugkraft zur Rückstellung: 100N
- spezielle Ausführungen auf Anfrage erhältlich

product features:
- stroke length from 150 mm to 400 mm
- No external compress force (load) required
- Standard compression force: 100N
- special E-Cylinder designs on request

Bauart:
- **Bauart 1:** hohe Geschwindigkeit (6-8 mm pro Pumpenumdrehung), normale Hublast bis 100 kg pro Zylinder
- **Bauart 2:** hohe Hublast bis 150 kg pro Zylinder, normale Geschwindigkeit (4-5,3 mm pro Pumpenumdrehung)

Die Pumpenvariante muss entsprechend der Bauart des Zylinders gewählt werden. (Siehe S. 12/13)

Models:
- **Model 1:** high speed (6-8 mm per pump rotation) normal load up to 100 kg per cylinder
- **Model 2:** normal speed (4 - 5,3 mm per pump rotation) high load up to 150 kg per cylinder.

The pump variation must be selected depending on the cylinder model (see page 12/13).

Hub stroke	Länge Zylinderrohr cylinder tube length (EL2)	Durchmesser Kolbenstange/Zylinder diameter piston rod/cylinder Øx/Øy	Bauart model	max. Hublast pro Zylinder max weight per cylinder	Geschwindigkeit* speed*	Artikelnummer inkl. *Anschlussteile* order number incl *connecting parts*
150 mm	Hub *stroke* + 95 mm	10/28 mm	**1**	100 kg	schnell *fast*	**ZZ413150-A1ZW**
			2	150 kg	normal *normal*	**ZZ416150-A1ZW**
200 mm	Hub *stroke* + 95 mm	10/28 mm	**1**	100 kg	schnell *fast*	**ZZ413200-A1ZW**
			2	150 kg	normal *normal*	**ZZ416200-A1ZW**
300 mm	Hub *stroke* + 95 mm	10/28 mm	**1**	100 kg	schnell *fast*	**ZZ413300-A1ZW**
			2	150 kg	normal *normal*	**ZZ416300-A1ZW**
400 mm	Hub *stroke* + 95 mm	10/28 mm	**1**	100 kg	schnell *fast*	**ZZ413400-A1ZW**
			2	150 kg	normal *normal*	**ZZ416400-A1ZW**

* auch abhängig von der Wahl des Antriebs I * dependent also on selected actuation

Anschlussteile
connecting parts
Seite/page 10/11

Berechnung der Einbaulänge

Die Einbaulänge wird immer mit eingefahrener Kolbenstange berechnet.
Die gesamte Einbaulänge des Z-Zylinders berechnet sich wie folgt:

EL1 = EL2 + ELK + ELZ
EL2: Länge des Zylinderrohrs (siehe Tabelle)
ELK: Länge des Anschlussteils
ELZ: Länge des Anschlussteils auf der Zylinderrohrseite

(Einbaulängen der Anschlussteile ELK und ELZ siehe Seite 10/11)

Inserted length Calculation

The length is always calculated with retracted piston rod.
The complete length of the E-Cylinder is calculated as follows:

EL1 = EL2 + ELK + ELZ
EL2: length of retracted cylinder (see table above)
ELK: length of connecting
ELZ: length of cylinder side connecting part

(length of connecting parts see page 10/11)

Anschlussteile
Connecting parts

Anschlussteile für Kolbenstange I Connecting parts piston rod

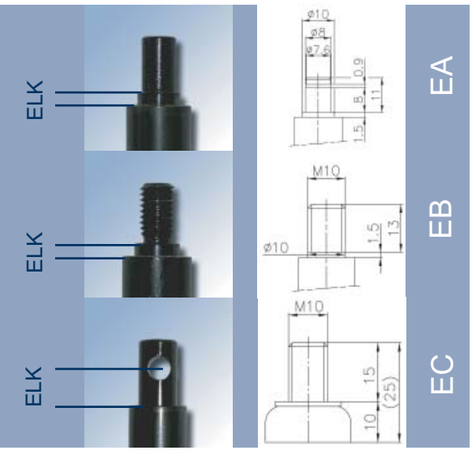

E-Zylinder I E-Cylinder

Zapfen Stud (EA):
- Zapfendurchmesser diameter: 8 mm +0/ -0.090

Gewinde Thread (EB):
- M10 x 13

Bohrung Mounting hole (EC):
- Ø Bohrung Ø mounting hole: 6 mm +0.036 / - 0.000

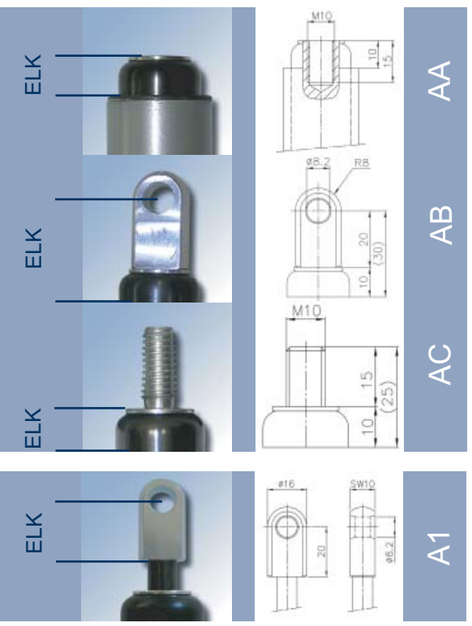

A-Zylinder I A-Cylinder

Innengewinde female thread (AA):
- M10 x 15

Bohrung Mounting hole (AB):
- Ø Bohrung Ø mounting hole: 6 mm +0.036 / - 0.000

Gewinde thread (AC):
- M10 x 15

Z-Zylinder I Z-Cylinder

Gelenkauge Hinge eye (A1):
- Weitere Anschlussteile finden Sie in unserem Gasfeder-Sortiment
- Further connecting parts can be found in our gas spring selection

Nr. I No.	EA	EB	EC	AA	AB	AC	A1
ELK*	1,5 mm	1,5 mm	6 mm	17 mm	37 mm	17 mm	20 mm

*Einbaulänge Anschlussteil Kolbenstange *length connecting part on piston rod side

Anschlussteile für Zylinderabgang I Connecting parts cylinder side

E-Zylinder I E-Cylinder

Bohrung I Mounting hole (EX):
- Ø Bohrung mounting hole: 8 mm +0.036 / - 0.000

Winkelabgang I Angular connector (EY):
- Schlauchabgang im rechten Winkel
- angular connector for tube

Linearabgang I Linear connector (EZ):
- linearer Schlauchabgang
- linear tube connector

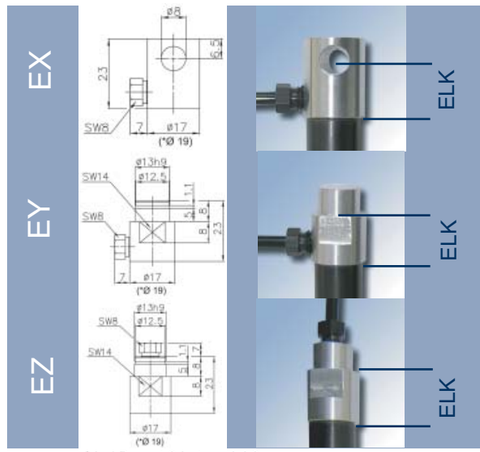

* bei Bauart 2 I at model 2

A-Zylinder I A-Cylinder (A...)
Z-Zylinder I Z-Cylinder (Z...)

Bohrung I Mounting hole (AW or ZW):
- Ø Bohrung Ø mounting hole: 8 mm +0.036 / - 0.000

Zapfen I Stud (AX or ZX):
- Schlauchabgang linear (AX oder ZX)
- connector for tube straight (AX or ZX)

Zapfen I Stud (AY or ZY):
- Schlauchabgang im rechten Winkel (AY oder ZY)
- angular connector for tube (AY or ZY)

Befestigungsscheibe I Disc (AZ or ZZ):
- Schlauchabgang im rechten Winkel
- angular connector for tube

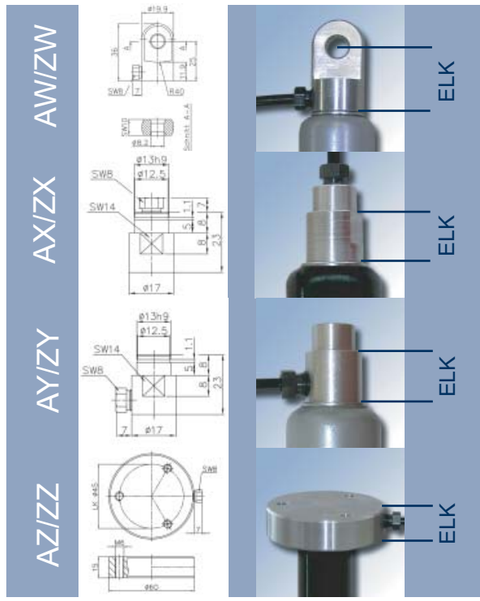

Nr. I No.	EX	EY	EZ	AW/ZW	AX/ZX	AY/ZY	AZ/ZZ
ELZ*	16,5 mm	15 mm	15 mm	25 mm	15 mm	15 mm	15 mm

*Einbaulänge Anschlussteil Zylinder *length connecting part on cylinder side

Pumpen-einheiten

Pumps

*easy**motion*** Pumpeneinheiten
- Pumpen zur Ansteuerung von 1 bis 6 Verstellzylinder
- Hublast maximal 600 kg pro System
- farblos eloxiertes Aluminium
- Antrieb wahlweise mit Handkurbel oder Elektromotor
- Lageunabhängige Montage
- genaue Spezifikationen siehe Tabelle

weitere Ausführungen auf Anfrage erhältlich

*easy**motion*** pumps
- pumps for operating 1 to 6 cylinders
- max weight 600 kg per system
- anodized aluminium
- operation by crank or electric motor
- mounting in any position possible
- further specification see table

other types of pumps on request.

Bei motorbetriebenem System verkürzt sich der Hub systembedingt um ca. 30 mm. Bestellt man ein System mit 300 mm Hub, so fährt das System tatsächlich nur noch 270 mm. Der Motor fährt aus Sicherheitsgründen nicht bis zum Anschlag der Pumpe. Bei Kurbelantrieb bleibt der Nennhub unberührt.

The stroke of the systems activated by electric motors are reduced by approx. 30mm. If a system is ordered with 300mm stroke, the effective stroke is only 270mm. As a safety aspect, the system doesn't extend to the limit stop of the pump. The systems activated by crank are not effected.

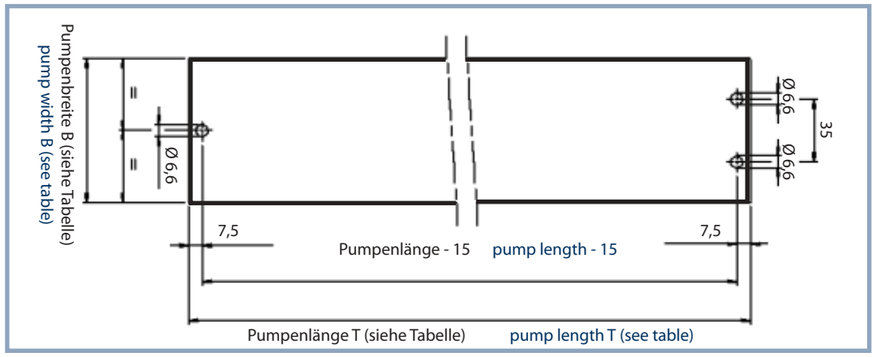

Die Pumpe muss entsprechend der gewählten Bauart der Verstellzylinder ausgewählt werden.
The pump must be selected in correspondence with the adjustment cylinder model.

Anzahl Zylinder number of cylinders	Hub der Zylinder stroke	Pumpenmaße measurement of pump (BxHxT)	max. System-belastung max weight per system	Artikel-nummer order number	Pumpenmaße measurement of pump (BxHxT)	max. System-belastung max weight per system	Artikel-nummer order number
		Zylinder-Bauart 1 - Cylinder model 1 schnelle Geschwindigkeit (6 - 8 mm/U), normales Gewicht fast speed (6 - 8 mm/pump rotation), normal load			Zylinder-Bauart 2 - Cylinder model 2 hohes Gewicht, normale Geschwindigkeit (4 - 5,3 mm/U) heigh load, normal speed (4 - 5,3 mm/pump rotation)		
1	150 mm 200 mm 300 mm 400 mm	80x30x298,5 mm 80x30x358,5 mm 80x30x480,5 mm 80x30x600,5 mm	100 kg	PE119150 PE119200 PE119300 PE119400	80x30x360 mm 80x30x452 mm 80x30x575 mm 80x30x722,5 mm	150 kg	PA119150 PA119200 PA119300 PA119400
2	150 mm 200 mm 300 mm 400 mm	80x30x298,5 mm 80x30x358,5 mm 80x30x480,5 mm 80x30x600,5 mm	200 kg	PE219150 PE219200 PE219300 PE219400	80x30x360 mm 80x30x452 mm 80x30x575 mm 80x30x722,5 mm	300 kg	PA219150 PA219200 PA219300 PA219400
3	150 mm 200 mm 300 mm 400 mm	60x60x298,5 mm 60x60x358,5 mm 60x60x480,5 mm 60x60x600,5 mm	300 kg	PE319150 PE319200 PE319300 PE319400	60x60x360 mm 60x60x452 mm 60x60x575 mm 60x60x722,5 mm	450 kg	PA319150 PA319200 PA319300 PA319400
4	150 mm 200 mm 300 mm 400 mm	60x60x298,5 mm 60x60x358,5 mm 60x60x480,5 mm 60x60x600,5 mm	400 kg	PE419150 PE419200 PE419300 PE419400	60x60x360 mm 60x60x452 mm 60x60x575 mm 60x60x722,5 mm	600 kg	PA419150 PA419200 PA419300 PA419400
5	150 mm 200 mm 300 mm 400 mm	120x60x298,5 mm 120x60x358,5 mm 120x60x480,5 mm 120x60x600,5 mm	500 kg	PE519150 PE519200 PE519300 PE519400	120x60x360 mm 120x60x452 mm 120x60x575 mm 120x60x722,5 mm	600 kg	PA519150 PA519200 PA519300 PA519400
6	150 mm 200 mm 300 mm 400 mm	120x60x298,5 mm 120x60x358,5 mm 120x60x480,5 mm 120x60x600,5 mm	600 kg	PE619150 PE619200 PE619300 PE619400	120x60x360 mm 120x60x452 mm 120x60x575 mm 120x60x722,5 mm	600 kg	PA619150 PA619200 PA619300 PA619400

Antrieb
actuation

Antrieb *easy**motion*** | actuation *easy**motion***

*easy**motion*** lässt sich sowohl mit einem Elektromotor (230V oder 12V), als auch mit einer Kurbel von Hand bewegen. Somit haben Sie die Wahl: Komfortable Verstellung mit Elektromotor oder vollkommene Netzunabhängigkeit. Mit dem entsprechenden Elektromotor lässt sich eine Verstellgeschwindigkeit bis zu 44 mm/sec bei entsprechender Hublast erzielen.
Für jede Anwendung die passende Lösung.

*easy**motion*** can be operated using a manual crank or electric motor (230V or 12V). It's your choice: Comfortable adjustment by electric motor or 100% independent of electricity. An adjustement speed up to 44 mm/sec can be reached depending on the load and the corresponding electric motor.
The ideal solution for your application.

bis
up to
44
mm/sec

Elektromotor **electric motor**			
	Motor 1 (230V AC) M1	Motor 2 (12 V DC) M2	Motor 3 (230 V AC) M3
max. Hublast max weight	600 kg	200 kg	300 kg
Stromaufnahme bei max. Last current consumption at max weight	7A	11A	9A
Motordrehzahl RPM	65 1/min	65 1/min	165 1/min
max. Drehmoment max torque	10 N/m	7 N/m	5 N/m
Eingangs-/Ausgangsspannung input/output voltage	230V AC/24V DC	12-14V DC	230V AC/24V DC
B x H x T I w x h x d	13 x 10 x 18,5 cm	13 x 10 x 18,5 cm	13 x 10 x 18,5 cm

Integrierter Sicherheitsschutz bei Überlastung und Kurzschluss, CE-Zertifiziert
Integrated safety feature if overloaded or short circuited, CE-Certification

Steuerung Elektromotor

S1: (für M1, M2)
- Auf-/Ab-Funktion
- zentimetergenaue, digitale Höhenanzeige
- Speicherung von 8 Haltepositionen
- BxHxT: 7 x 3,5 x 14 cm

ST1: (nur für M3)
- Auf-/Ab-Funktion
- BxHxT: 6,5x2x5 cm

ST2: (nur für M3)
- Auf-/Ab-Funktion
- zentimetergenaue, digitale Höhenanzeige
- Speicherung von 8 Haltepositionen
- BxHxT: 13x1x11 cm

Control Systems

S1: (for M1, M2)
- up/down function
- digital display of height in centimetre
- 8 memory positions
- w x h x d: 7 x 3,5 x 14 cm

ST1: (available for M3)
- up/down function
- w x h x d: 6,5x2x5 cm

ST2: (available for M3)
- up/down function
- digital display of height in centimetre
- 8 memory positions
- w x h x d: 13x1x11 cm

S1

ST1

ST2

Netzteil (Auslieferung bei Motor M1 und Motor M3, 230 V AC)
- auch für 110 V verfügbar
- BxHxT: 13 x 5,5 x 13,5 cm

Power supply (Included in Motor M1 and M3, 230 V AC)
- also available for 110 V
- w x h x d: 13 x 5,5 x 3,5 cm

Kurbelantrieb
- klapp- und abnehmbar
- Kurbelradius: 125 mm
- Hub pro Umdrehung: 6 mm (Bauart 1), 4 mm (Bauart 2)

Crank
- hinged and removeable
- radius: 125 mm
- stroke per turn: 6 mm (model 1), 4 mm (model 2)

K1

Zubehör

accessories

Befestigungsschellen
- Schelle zur Befestigung der A-Zylinder an der Anwendung
- Abstand der Bohrlöcher: 40 mm
- 2 Schellen pro A-Zylinder empfohlen

Mounting clamps
- bracket to mount the A-Cylinder on the application
- distance between the boreholes: 40 mm
- 2 clamps per A-Cylinder recommended

AC-BS1

Hydraulikschlauch
- Schlauchdurchmesser 4 mm
- Maximale Länge pro Zylinder 5 m
- Schlauchlängenverhältnis der einzelnen Schläuche max 5:1
- Biegeradius max. 50 mm

Hydraulic tube
- diameter 4 mm
- max length per cylinder 5 m
- ratio between the single tubes max 5:1
- max bending radius 50 mm

AC-SC1

Standfuß
- Fuß zum Aufstellen des A-Zylinders
- Höhenanpassung des Fußes möglich

Foot
- foot for positioning of the A-Cylinder
- height adjustment possible

AC-FU1

Nachfüll-Kit
- 250 ml Bansbach Hydraulik-Öl
- Spritze zum Befüllen von *easy**motion***

Refill-Kit
- 250 ml Bansbach hydraulic-oil
- Refill syringe for *easy**motion***

AC-KIT

IR-Fernbedienung
- Auf-/Ab-Funktion
- Memory-Funktion zur Speicherung von max. 8 Positionen
- Reichweite ca. 7m
- B x H x T 3,5 x 1,5 x 5,5 cm

IR-Remote control
- up/down function
- max 8 memory positions
- 7m reach
- w x h x d: 3,5 x 1,5 x 5,5 cm

AC-FER

Fußpedal (nur in Verbindung mit Steuerung S1 möglich)
- Auf-/Ab-Funktion

Foot pedal (available only with S1 control system)
- up/down function

AC-FUP

Beschläge
- Passende Anschlussteile:
  AB/ZB und AW/ZW

Brackets
- Fitting connecting parts:
  AB/ZB and AW/ZW

Belastungsgrenzen:
max force:

900BA1SB:
250 kg

900BA2SB:
250 kg

900BA6BO:
600 kg

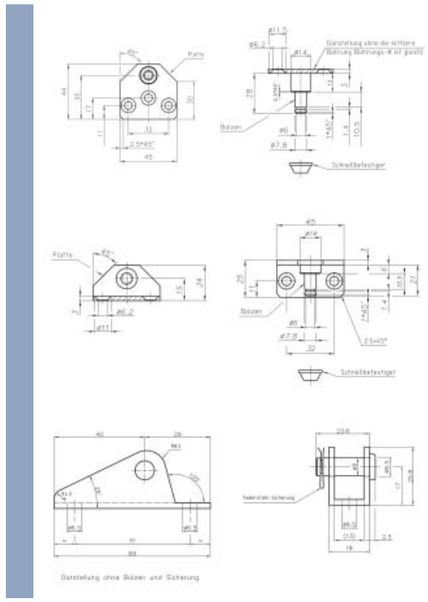

900BA1SB

900BA2SB

900BA6BO

Ihr Weg zu *easymotion*

Your way to *easymotion*

Online anfragen
www.bansbach.de/easymotion
Request online

Um das passende *easymotion* System auszuwählen, sollten Sie folgende Fragen beantworten:
The following question will help you to find your ideal *easymotion*:

1. Wie viele Zylinder sollen verstellt werden?
   How many adjustment cylinders are required?
   1-6

2. Welches Gewicht soll insgesamt bewegt werden?
   Which total weight should be moved?
   max. 600 kg, bitte auch die Maximalbelastung der einzelnen Zylinder beachten!
   max. 600 kg, keep in mind that the max. weight of each cylinder is not exceeded!

3. Welche Verstellgeschwindigkeit wird gewünscht? Bauart der Verstellzylinder entsprechend wählen.
   Which adjustment speed is required? Select the according adjustment cylinder model.
   Bauart 1: schnell, Bauart 2: normal (bitte die maximale Gewichtsbelastung beachten)
   Model 1: fast, Model 2: normal (please note the maximum load/cylinder).

4. Welcher Verstellweg (Hub) wird gewünscht?
   Which stroke length is required?
   150mm, 200mm, 300mm, 400mm

5. Sollen die Verstellzylinder eingebaut oder angebaut werden? (Führung vorhanden)
   Wird genügend Rückstellkraft durch die Anwendung geboten? (min. 50N oder Z-Zylinder)
   Should a guided or unguided adjustment cylinder be installed? Is enough compression force (load) available? (min 50N or Z-Cylinder)
   E-Zylinder, A-Zylinder oder Z-Zylinder I *E-Cylinder, A-Cylinder or Z-Zylinder*

6. Wie werden die Verstellzylinder an der Anwendung befestigt?
   How are the cylinders going to be mounted on the application?
   Anschlussteile Connecting parts

7. Soll *easymotion* mit Kurbelantrieb oder Elektromotor (max. Systembelastung und Geschwindigkeiten beachten) angetrieben werden? Mit welcher Steuerung soll ggf. der Motor bedient werden?
   Should the *easymotion* be operated by crank or electric motor? Please take maximum load and speed in to consideration. Which control system would you like to use?
   Kurbelantrieb oder Elektromotor (M1: hohe Kraft, M2: 12V, M3: schnelle Geschwindigkeit)
   Crank handle or electric motor (M1: high load, M2: 12V, M3: high speed)

8. Wie lange müssen die einzelnen Schläuche zu den Verstellzylindern sein?
   How long are the tubes between pump and the cylinders?
   Maximale Schlauchlänge 5m, maximales Verhältnis der Schlauchlängen 5:1
   max length of tube 5m, rate between the tubes max 5:1

Wählen Sie Ihre *easymotion* Komponenten:
Choose the part numbers of your *easymotion*.

Ihr *easymotion* I Your *easymotion*

	# Zylinder # cylinder	Hub stroke	Zylinder cylinder	Antrieb actuation	Steuerung control system	Zubehör I accessories
Example	*4*	*300 mm*	*ZA216300-AAAX*	*M3*	*S1*	8x *AC-BS1*
Your System						

Zylinder cylinder	Schlauchlänge pro Zylinder length of hose per cylinder	Schlauchlänge pro Zylinder length of hose per cylinder
	Beispiel I Example	Ihr System I your system
1	*2,0 m*	
2	*2,0 m*	
3	*2,5 m*	
4	*2,5 m*	
5		
6		

☐ Zylinder mit Pumpe verbunden (montiert)
Cylinders and pump connected (mounted)

☐ Zylinder **nicht** mit Pumpe verbunden
Cylinders and pump **not** connected

FAX to Bansbach easylift:
+49 (0)7172 9107 44
Tel +49 (0)7172 9107 0 - info@bansbach.de

☐ Anfrage I Enquiry
☐ Bestellung I Order

Absender I Sender

Firma - Ansprechpartner - Adresse - Telefon - Fax - email
company - contact partner - adress - telephone - fax - ema

Achtung I Please note:
Der Biegeradius des Hydraulikschlauchs darf 50mm nicht unterschreiten. Geeignet für Temperaturen von 0° C bis 60° C.
The bending radius may not be smaller than 50mm. Suitable for temperatures from 0° C to 60° C.

Ihre Ansprechpartner in Deutschland
Your Contact in Germany

PLZ-Bereich

01000 – 17999 39000 – 39999 98000 – 99999	Kegel Industrievertretung Ginsterweg 6 D-02699 Königswartha Tel. 035931/235-0 Fax 035931/235-19 eMail kegel-product@t-online.de
18000 – 32999 38000 – 38999 49000 – 49999	Pro-Tool GmbH Beckersbergstraße 16 D-24558 Henstedt-Ulzburg Tel. 04193/1418 Fax 04193/1419 eMail info@protopro.de
33000 – 37999 40000 – 48999 50000 – 63999	Bansbach easylift GmbH Barbarossastraße 8 D-73547 Lorch Tel. 07172/9107-0 Fax 07172/9107-44 eMail info@bansbach.de
64000 – 79999 88000 – 89199 89500 – 89999 97000 – 97999	Schönthaler & Weinhold GmbH Bühlstraße 20 D-73630 Remshalden-Grunbach Tel. 07151/61704 Fax 07151/609362 eMail info@schoenthaler-weinhold.com
80000 – 87999 89200 – 89499 90000 – 96999	Pracher Industrieservice Lindenring 51 D-82024 Taufkirchen Tel. 089/6148851 Fax 089/6148753 eMail pracher@pracher.de

Bansbach easylift

Bansbach easylift GmbH
Barbarossastraße 8
D-73547 Lorch

Tel. +49 (0) 7172/9107-0
Fax +49 (0) 7172/9107-44

info@bansbach.de
www.bansbach.de

Technische Änderungen und Druckfehler vorbehalten! • The catalogue is subject to technical alterations and printing mistakes!