Datenblatt für Leistungs - Drehkolben - Zylinder

LDK 50 (Artikel-Nr. 8107.0100) LDK 50 D (Artikel-Nr. 8107.0101)

Zentrierung an beiden Wellenenden
DS 8 ; DIN 332

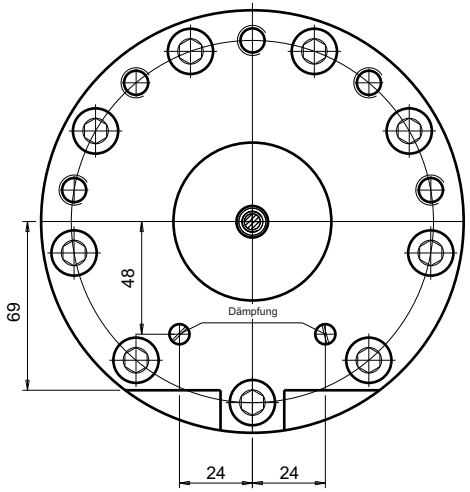

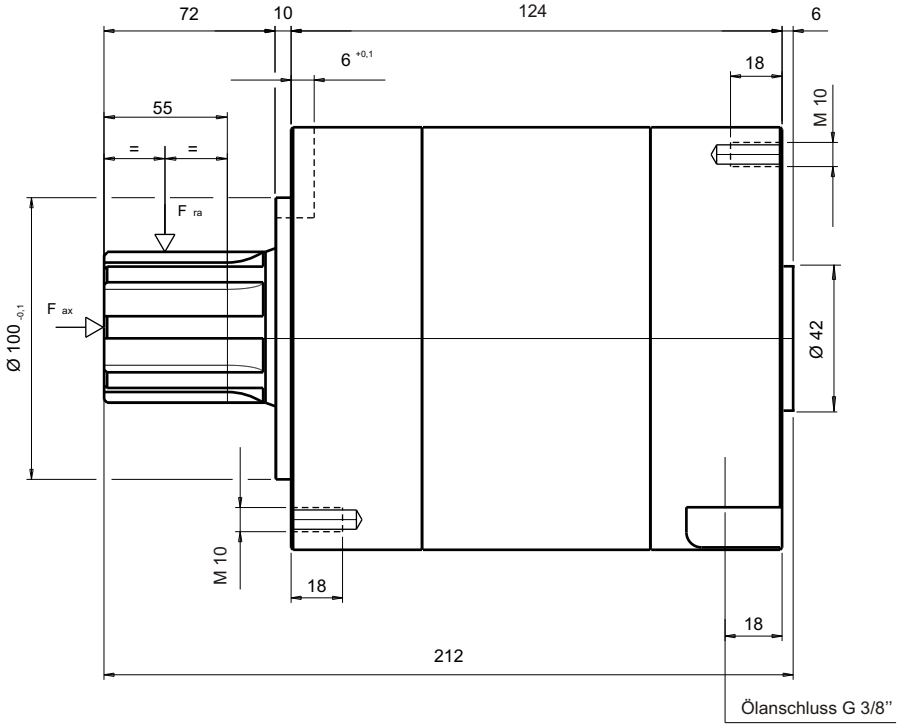

Anschlussmaße

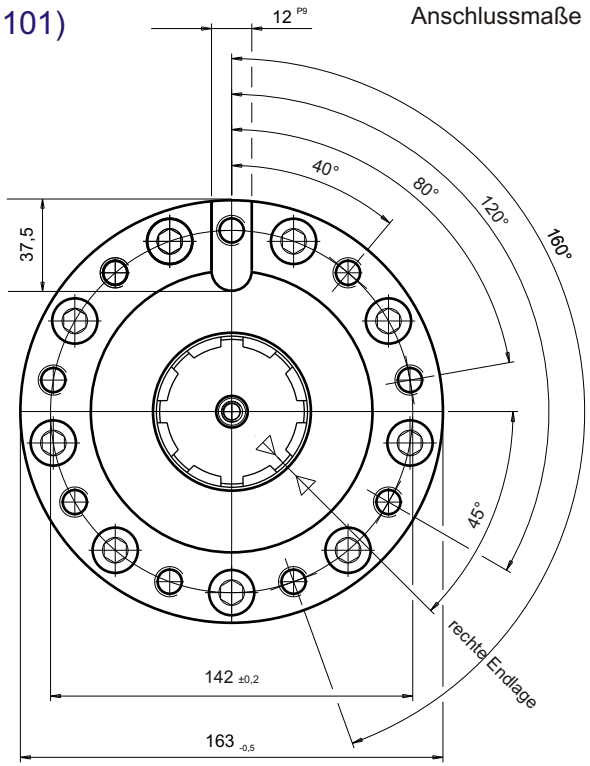

Technische Daten		LDK 50 / LDK 50 D	
max. Betriebsdruck	[bar]	300 / 150	
max. Drehmoment	[Nm / bar]	5,0 / 10,0	
max. Drehmoment	[Nm]	1.500 / 1.500	
max. Schwenkwinkel	[°]	270 / 90	
Schluckvolumen	[cm³ / °]	0,98 / 1,96	
max. Drehgeschwindigkeit	[° / sec]	360 / 275	
max. F_{ra}	[N]	3.000 / 3.000	
max. F_{ax} dynamisch	[N]	1.200 / 1.200	
max. F_{ax} statisch	[N]	3.600 / 3.600	
Endlagendämpfung	[°]	10 / 10	(Drossel austauschbar)
Gewicht	[kg]	19,0 / 20,0	

Keilwellenprofil B 8 x 36 x 42; DIN 5463 flankenzentriert; geschliffen

Innerer Anschlag nur bei stark gedämpftem Auflaufen zulässig

A C H T U N G : Dämpfung nur im drucklosen Zustand wechseln!

LDK 50

LDK 50 D

SHM südhydraulik

Homrich Maschinenbau GmbH
Nieland 3
23611 Bad Schwartau
Telefon 0451 / 5 89 07 - 0
Telefax 0451 / 5 89 07 - 70
www.suedhydraulik.de

Stand 03/2009 Änderungen vorbehalten