Datenblatt für Leistungs - Drehkolben - Zylinder

LDK 50 L (Artikel-Nr. 8107.0102) LDK 50 LD (Artikel-Nr. 8107.0103)

Zentrierung an beiden Wellenenden
DS 8 ; DIN 332

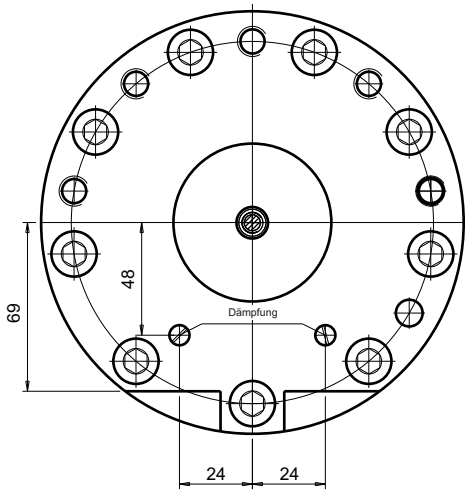

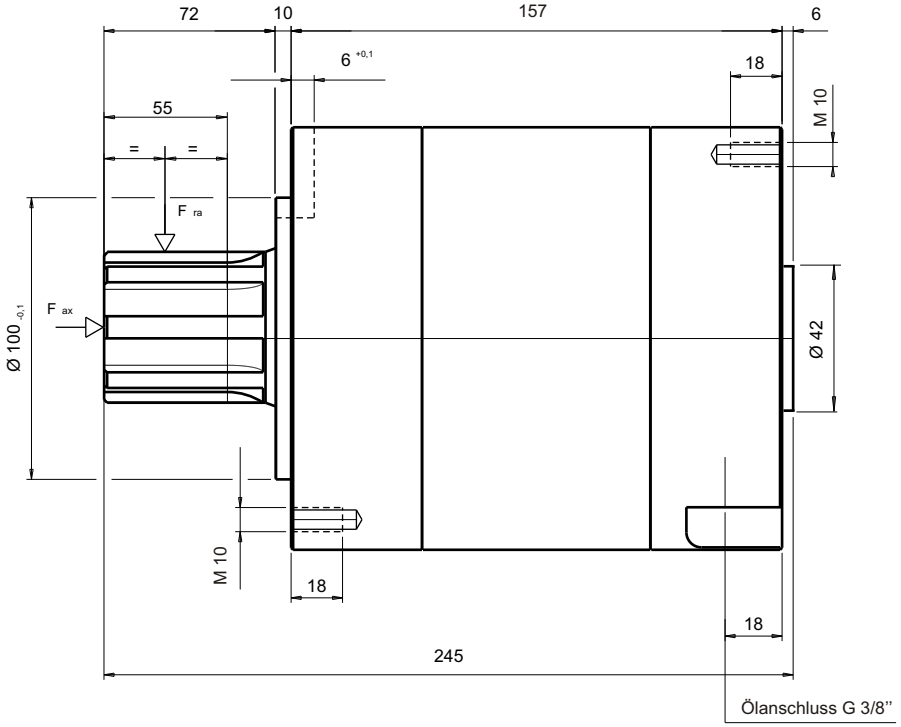

Anschlussmaße

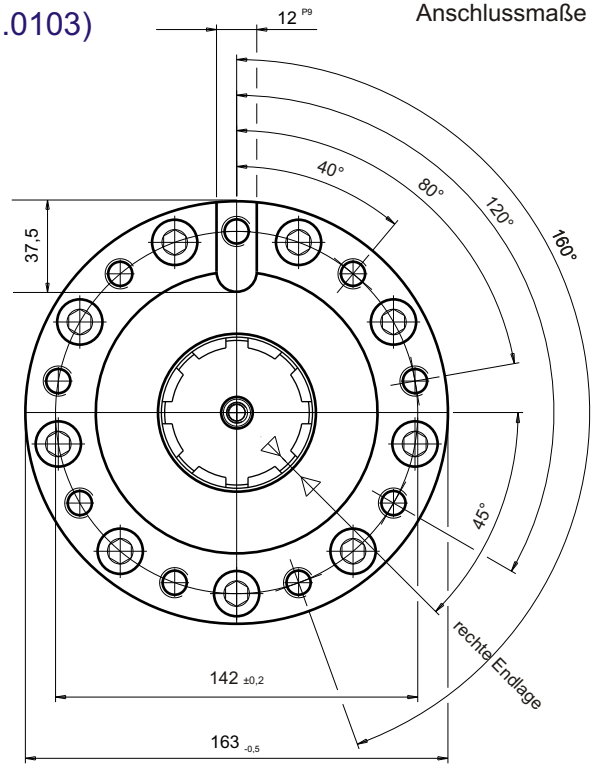

Technische Daten		LDK 50 L / LDK 50 LD	
max. Betriebsdruck	[bar]	180 / 120	
max. Drehmoment	[Nm / bar]	8,0 / 16,0	
max. Drehmoment	[Nm]	1.440 / 1.920	
max. Schwenkwinkel	[°]	270 / 90	
Schluckvolumen	[cm³ / °]	1,63 / 3,26	
max. Drehgeschwindigkeit	[° / sec]	360 / 175	
max. F_{ra}	[N]	3.000 / 3.000	
max. F_{ax} dynamisch	[N]	1.200 / 1.200	
max. F_{ax} statisch	[N]	3.600 / 3.600	
Endlagendämpfung	[°]	10 / 10	(Drossel austauschbar)
Gewicht	[kg]	22,6 / 23,3	

Keilwellenprofil B 8 x 36 x 42; DIN 5463 flankenzentriert; geschliffen

Innerer Anschlag nur bei stark gedämpftem Auflaufen zulässig

A C H T U N G : Dämpfung nur im drucklosen Zustand wechseln!

LDK 50 L

LDK 50 LD

SHM *süd*hydraulik

Homrich Maschinenbau GmbH
Nieland 3
23611 Bad Schwartau
Telefon 0451 / 5 89 07 - 0
Telefax 0451 / 5 89 07 - 70
www.suedhydraulik.de

Stand 03/2009 Änderungen vorbehalten