Datenblatt für SUPER - POWER - Schwenkzylinder

SP 18 (Artikel-Nr. 6018.0000) SP 18 D (Artikel-Nr. 6018.0001)

Zentrierung an beiden Wellenenden
DS 20 ; DIN 332

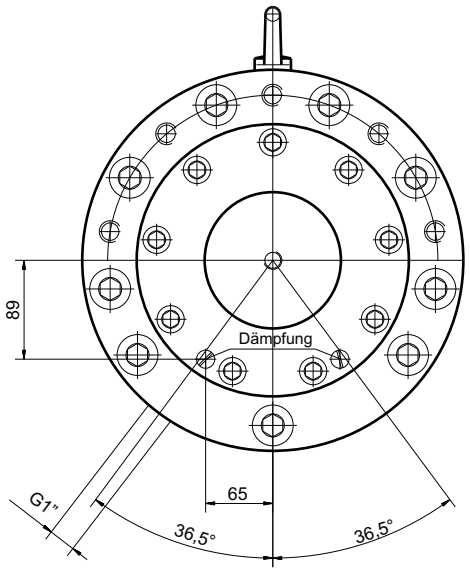

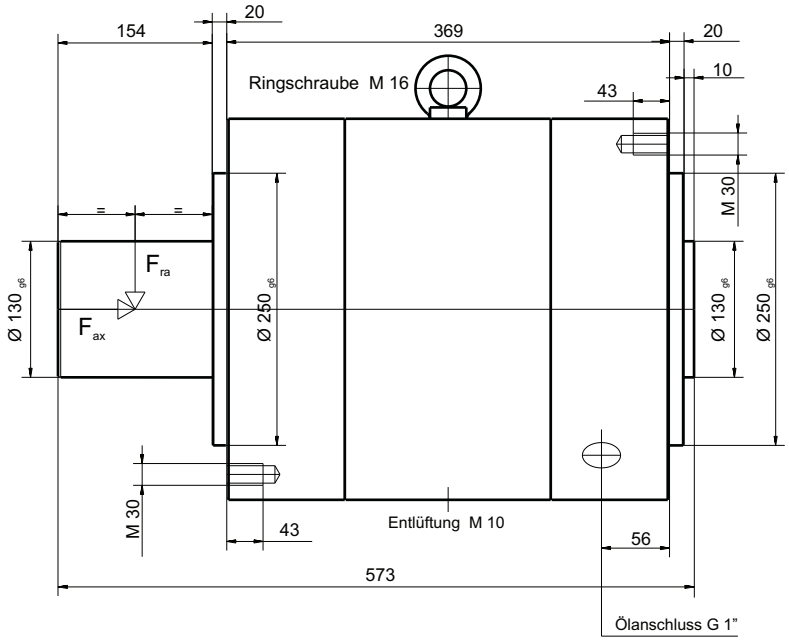

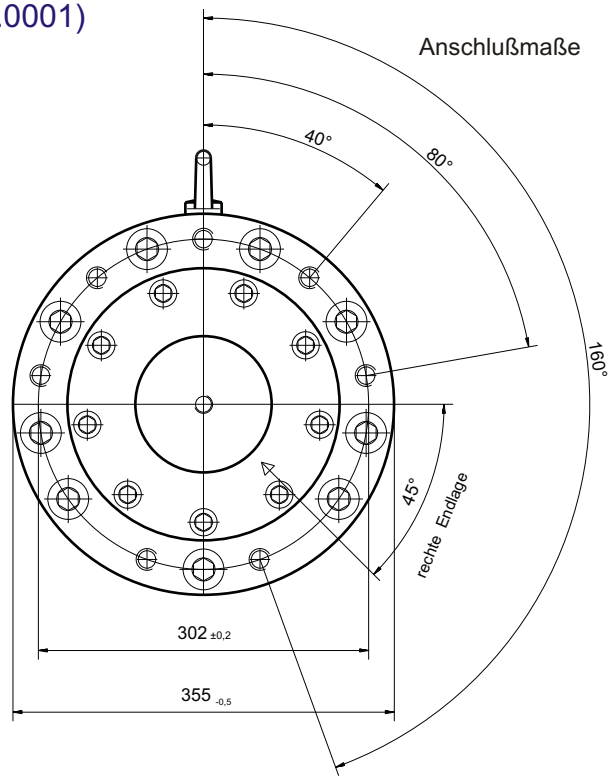

Technische Daten		SP 18 / SP 18 D
max. Betriebsdruck	[bar]	300 / 150
max. Drehmoment	[Nm / bar]	76,7 / 153,4
max. Drehmoment	[Nm]	23010 / 23010
max. Schwenkwinkel	[°]	270 / 90
Schluckvolumen	[cm³ / °]	15,86 / 31,72
max. Drehgeschwindigkeit	[° / sec]	150 / 150
max. F_{ra}	[N]	25000 / 25000
max. F_{ax} dynamisch	[N]	4000 / 4000
max. F_{ax} statisch	[N]	12000 / 12000
Endlagendämpfung	[°]	10
Gewicht	[kg]	290 / 297

- Dämpfung einstellbar
- Innerer Anschlag nur bei stark gedämpften Auflaufen zulässig

Optionen:

- Wellenende variabel (Keilwellen- bzw. Zahnwellenprofil; Paßfeder)
- Schwenkwinkelbegrenzung möglich

SP 18

SP 18 D

süd hydraulik

Homrich Maschinenbau GmbH
Nieland 3
23611 Bad Schwartau
Telefon 0451 / 5 89 07 - 0
Telefax 0451 / 5 89 07 - 70
www.suedhydraulik.de

Stand 03/2009 Änderungen vorbehalten